Dane aktualne na dzień: 25-04-2024 23:17

Link do produktu: https://energodom.pl/glowica-termostatyczna-termostat-smart-tuya-wifi-p-427.html

Głowica Termostatyczna Termostat SMART TUYA - WiFi

Cena brutto	**164,19 zł**
Numer katalogowy	**ED1272**
Kod producenta	**ED1272-GTW06 Inteligentna Głowica WiFi**
Kod EAN	**5904569572440**
Liczba kanałów łączności	**1**
Aplikacja	**TUYA SmartLife**
Komunikacja	**WiFi**

Opis produktu

Głowica Termostatyczna - WiFi !!!

NOWOŚĆ - Wersja **WiFi** (nie ZigBee) - dzięki temu produkt **nie wymaga** żadnych HUB-ów oraz bramki ZigBee. Jedyne czego potrzebujesz to router WiFi :)

Unikalny produkt na rynku. Dzięki zastosowaniu nowej generacji energooszczędnego Chipsetu **TUYA** - produkt może działać w protokole WiFi z odpowiednio długim czasie pracy na baterii.

Ograniczaj koszty ogrzewania.

Głowica pozwala Ci na stworzenie prawdziwie inteligentnego domu. Po ustawieniu prawidłowych harmonogramów dla każdego dnia tygodnia możesz zapomnieć o codziennym pamiętaniu o kontroli poziomu otwarcia głowic.

- **Uwaga** - brak baterii (wymagane **3 x AA**)

Głowica termostatyczna WiFi oferuje ci:

- Menu oraz funkcje **w języku polskim**.

- **Precyzyjne zdalne i automatyczne ustawianie temperatury grzejników** za pomocą aplikacji w smartfonie (TUYA SMART).
- Automatyczny **harmonogram** zmian temperatur.
- **Możliwość ustawienia blokady** przed zmianami manualnymi np. przez dziecko.
- **Możliwość odwrócenia wyświetlania temperatury na LCD o 180 stopni (**mały przycisk znajduje się tuż pod LCD po zdjęciu obudowy)
- Automatyczny **tryb wykrywania otwartego okna** (głowica wykrywa otwarte okno w określonym czasie zamyka zawór wykrywając wietrzenie pomieszczenia).
- **Odczyt temperatury oraz automatyka z innymi elementami ekosystemu** TUYA na podstawie pobieranych z głowicy wartości.
- **Ustawienie wielu głowic w jedną grupę.** Ustawienia grup w tryb EKOLOGICZNY.
- Kontrolę procentową stanu otwarcia głowicy.
- Pełne statystyki temperatury odczytanej, zadanej oraz poziomu otwarcia zaworu w formie wykresu.

Dodatkowo w ustawieniach możesz skonfigurować scenariusze dla automatyki pozostałych urządzeń.

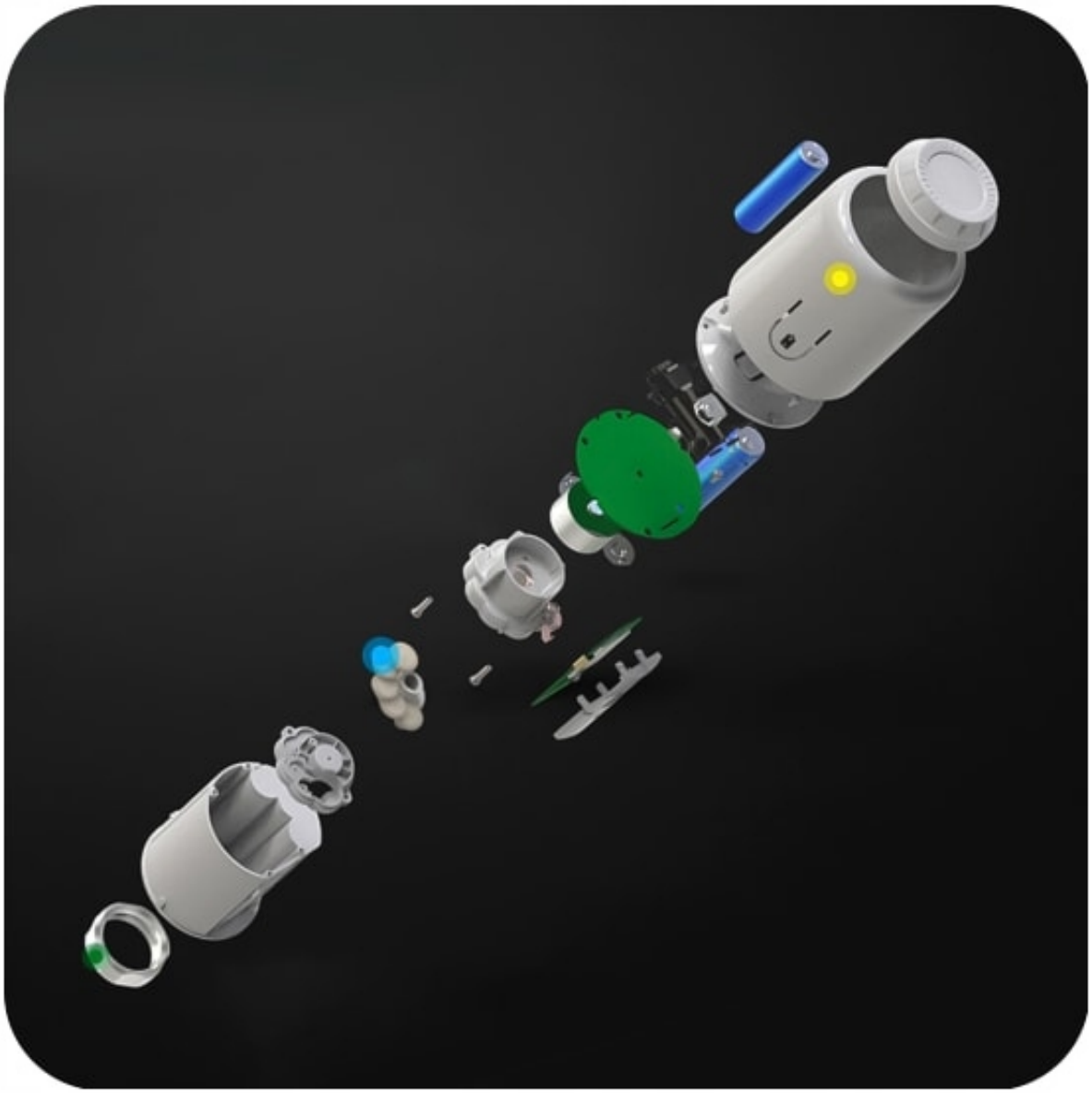

Predefiniowane funkcje ułatwiające wygodne użytkowanie.

- **Wykrycie otwarcia okna** - podczas wietrzenia, po wykryciu nagłego spadku temperatury urządzenie zamyka zawór w celu oszczędzania energii cieplnej.
- **Antyzamrożeniowy** - zabezpieczenie przed zamarzaniem - jeśli zawór jest wyłączony, a temperatura w pomieszczeniu spadnie poniżej 5 st.C, to termostat będzie utrzymywał temperaturę minimalną 5 st.C aby zabezpieczyć instalację przed zamrożeniem
- **Blokada rodzicielska** - zabezpieczenie przed dziećmi, jeśli wciśnięto manipulator na dłużej, zostanie on deaktywowany.
- **Powiadomienie o baterii -** informacja o niskim poziomie baterii
- **Tryb wakacyjny** - szybkie przełączenie termostatu do trybu wakacyjnego, temperatura będzie utrzymywana na stałym wcześniej ustawionym poziomie

Funkcje oraz wiele adapterów :

- Urządzenie wyposażono w wielofunkcyjny **manipulator**. Dzięki temu łatwo i szybko możesz zmieniać nastawy temperatury czy tryb działania. Można również przy jego pomocy ustawić blokadę przed dziećmi.
- Urządzenie posiada jasny i czytelny **wyświetlacz LED**. Po chwili od zmiany nastaw wyświetlacz wygasa aby oszczędzać baterię. Aby sprawdzić jaka jest obecnie temperatura wystarczy raz wcisnąć przycisk manipulatora.
- **6 dołączonych adapterów** umożliwia montaż z 99% zaworów grzejników:

(A) Danfoss RA, (**B**) Danfoss RAV, (**C**) Danfoss RAVL, (**D**) Caleffi, (**E**) Giacomini, (**F**) M28

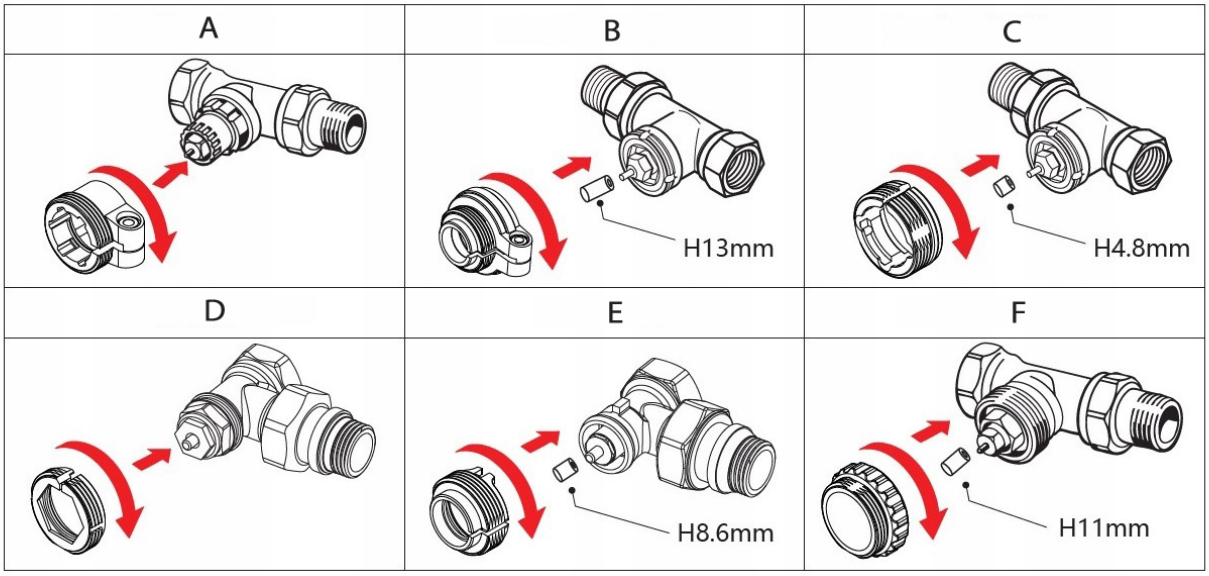

Dane techniczne:

- Protokół **WiFI** 802.11 b/g/n 2,4 GHz

- Zakres regulacji: 5-35 st.C
- Dokładność: 0,5 st.C

- Zasilanie: bateryjne, 3x 1,5 V AA (**brak w zestawie**)
- Waga: 220 g
- Wymiary: 58.4mm x 97mm x 58.4mm
- Mocowanie: M30x1,5 (6 adapterów w zestawie)
- Aplikacja: **TUYA**

W zestawie:

- Głowica termostatyczna GTW06
- Instrukcja obsługi
- 6 adapterów do zaworów

Możliwość odwrócenia wyświetlania temperatury na LCD o 180 stopni (mały przycisk znajduje się tuż pod LCD po zdjęciu obudowy)

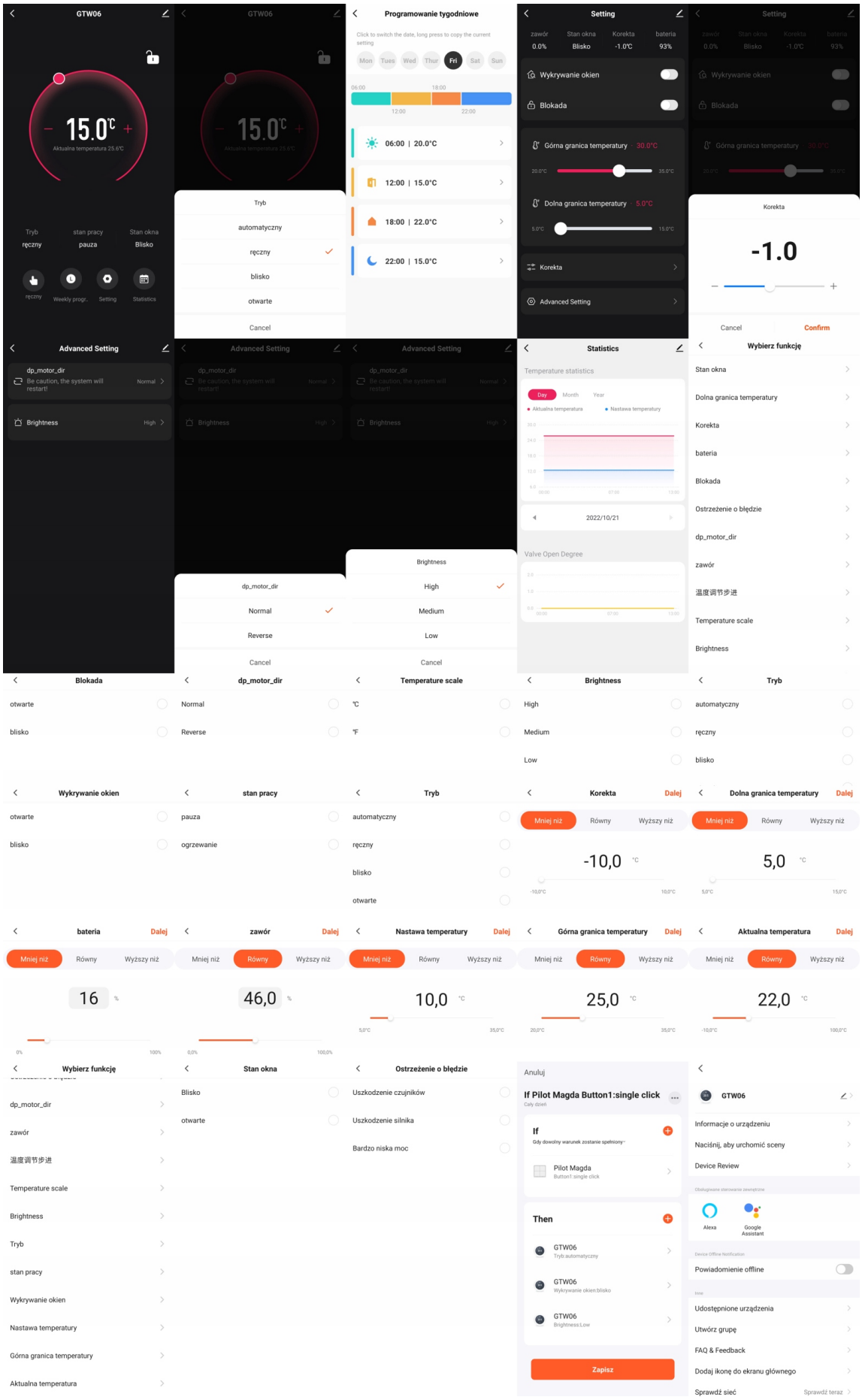
GTW06
15.0℃
Aktualna temperatura 25.6℃
Tryb
ręczny
stan pracy
pauza
Stan okna
Blisko
Weekly progr.
Setting
Statistics
Programowanie tygodniowe
Click to switch the date, long press to copy the current setting
Mon Tues Wed Thur Fri Sat Sun
06:00 | 20.0°C
12:00 | 15.0°C
18:00 | 22.0°C
22:00 | 15.0°C
automatyczny
ręczny
blisko
otwarte
Cancel
Setting
zawór 0.0%
Stan okna Blisko
Korekta -1.0℃
bateria 93%
Wykrywanie okien
Blokada
Górna granica temperatury 30.0°C
Dolna granica temperatury 5.0°C
Korekta
Advanced Setting
-1.0
Cancel
Confirm
Advanced Setting
dp_motor_dir
Be caution, the system will restart!
Normal
Brightness
High
Reverse
Medium
Low
Statistics
Temperature statistics
Day
Month
Year
Aktualna temperatura
Nastawa temperatury
2022/10/21
Valve Open Degree
Wybierz funkcję
Stan okna
Dolna granica temperatury
Korekta
bateria
Blokada
Ostrzeżenie o błędzie
dp_motor_dir
zawór
温度调节步进
Temperature scale
Brightness
Tryb
Blokada
otwarte
blisko
dp_motor_dir
Normal
Reverse
Temperature scale
℃
℉
Brightness
High
Medium
Low
Tryb
automatyczny
ręczny
blisko
Wykrywanie okien
otwarte
blisko
stan pracy
pauza
ogrzewanie
Tryb
automatyczny
ręczny
blisko
otwarte
Korekta
Dalej
Mniej niż
Równy
Wyższy niż
-10,0 °C
Dolna granica temperatury
Dalej
Mniej niż
Równy
Wyższy niż
5,0 °C
bateria
Dalej
Mniej niż
Równy
Wyższy niż
16 %
zawór
Dalej
Mniej niż
Równy
Wyższy niż
46,0 %
Nastawa temperatury
Dalej
Mniej niż
Równy
Wyższy niż
10,0 °C
Górna granica temperatury
Dalej
Mniej niż
Równy
Wyższy niż
25,0 °C
Aktualna temperatura
Dalej
Mniej niż
Równy
Wyższy niż
22,0 °C
Wybierz funkcję
dp_motor_dir
zawór
温度调节步进
Temperature scale
Brightness
Tryb
stan pracy
Wykrywanie okien
Nastawa temperatury
Górna granica temperatury
Aktualna temperatura
Stan okna
Blisko
otwarte
Ostrzeżenie o błędzie
Uszkodzenie czujników
Uszkodzenie silnika
Bardzo niska moc
Anuluj
If Pilot Magda Button1:single click
Cały dzień
If
Gdy dowolny warunek zostanie spełniony
Pilot Magda
Button1:single click
Then
GTW06
Tryb:automatyczny
GTW06
Wykrywanie okien:blisko
GTW06
Brightness:Low
Zapisz
GTW06
Informacje o urządzeniu
Naciśnij, aby uruchomić sceny
Device Review
Alexa
Google Assistant
Powiadomienie offline
Udostępnione urządzenia
Utwórz grupę
FAQ & Feedback
Dodaj ikonę do ekranu głównego
Sprawdź sieć
Sprawdź teraz